zoomacom

Bilan 2022

Centre Ressource Départemental en médiation numérique

Préfet de la Loire – Direction départementale de la cohésion sociale de la Loire

Loire le Département

SÉM Saint-Étienne la métropole

Ville de Saint-Étienne – L'expérience design

Allocations Familiales – Caf de la Loire

Ce bilan revient sur les actions menées par l'association Zoomacom au cours de l'année 2022.
Il suit un découpage par missions, celles-ci issues de la convention qui nous lie.

Animation de réseau

Mettre en place un outil de veille partagée

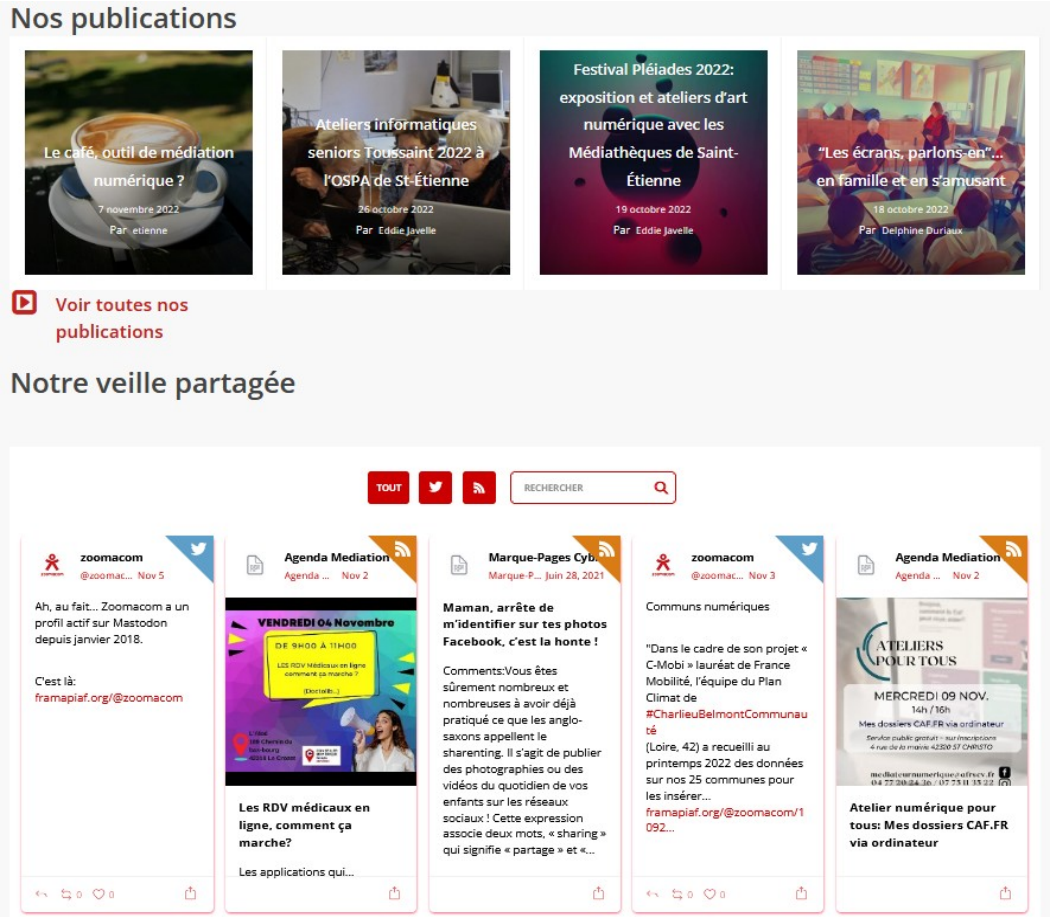

C'est au travers du site de notre association que cet outil prend corps, celui-ci rassemble les accès à la totalité des informations que nous produisons et relayons. Nos articles, nos réseaux sociaux (Facebook - 1401, Twitter - 1730, LinkedIn – 293, Communecter, Mastodon - 185), nos plateformes de veille et de curation, nos espaces collaboratifs, notre outil d'administration de questionnaires (LimeSurvey) et notre base de connaissances (Movilab.org et YesWiki)… Ainsi que nos Newsletters et la cartographie des acteurs.
Cet outil comptabilise 2400 visiteurs uniques par mois en moyenne. (2469 max)

En 2022, notre base de connaissance continue de s’étoffer 108 coproducteurs d’informations et de ressources sur cette plateforme pour 1351 pages de ressources avec un nombre de visiteurs croissants chaque mois 2000 visiteurs en moyenne avec une augmentation sur cette fin d’année, 3600 sur octobre. Une refonte graphique est prévu sur la fin d’année 2022 avec votre soutien.

Exemple de la page d’accueil de l’espace CNFS

Mattermost est l’autre outil phare de cet écosystème. Cette plateforme de communication dédiée au réseau des acteurs de la médiation numérique de la Loire comptabilise – 270 utilisateurs actifs répartis en 17 équipes de travail, 156 canaux de discussion, et 64795 messages.

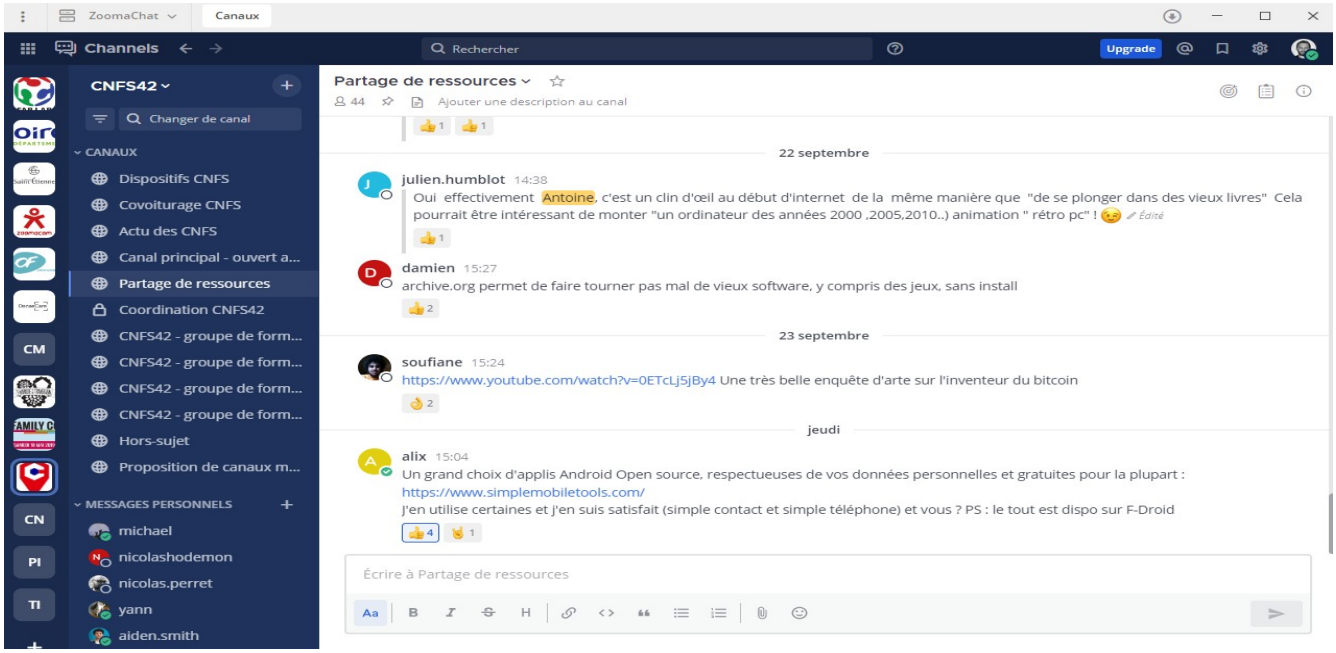

Rendre plus visibles les acteurs de la médiation numérique : Agenda, Lettre d'information et Cartographie des acteurs

L'agenda de la médiation numérique avec OpenAgenda

Nous continuons à publier un agenda (géolocalisé) des événements proposés par les acteurs de la médiation numériques ou étant susceptible de les intéresser.

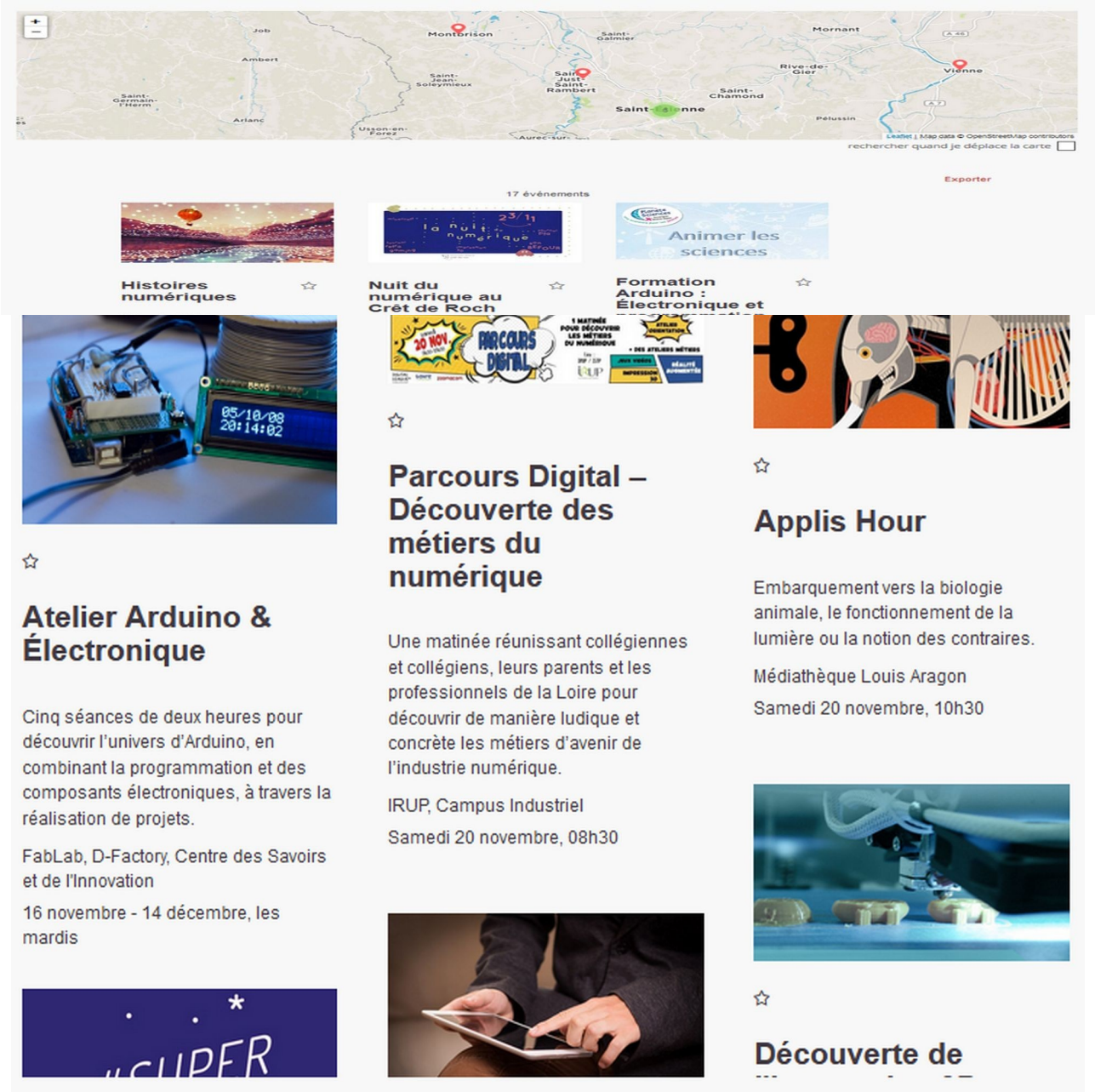

Celui-ci présente l'avantage d'être interopérable avec les outils du Hub Hinaura au niveau régional et de la Coopérative de la médiation numérique au niveau national.

La Cartographie – une nouvelle phase de travail à l'échelle régionale

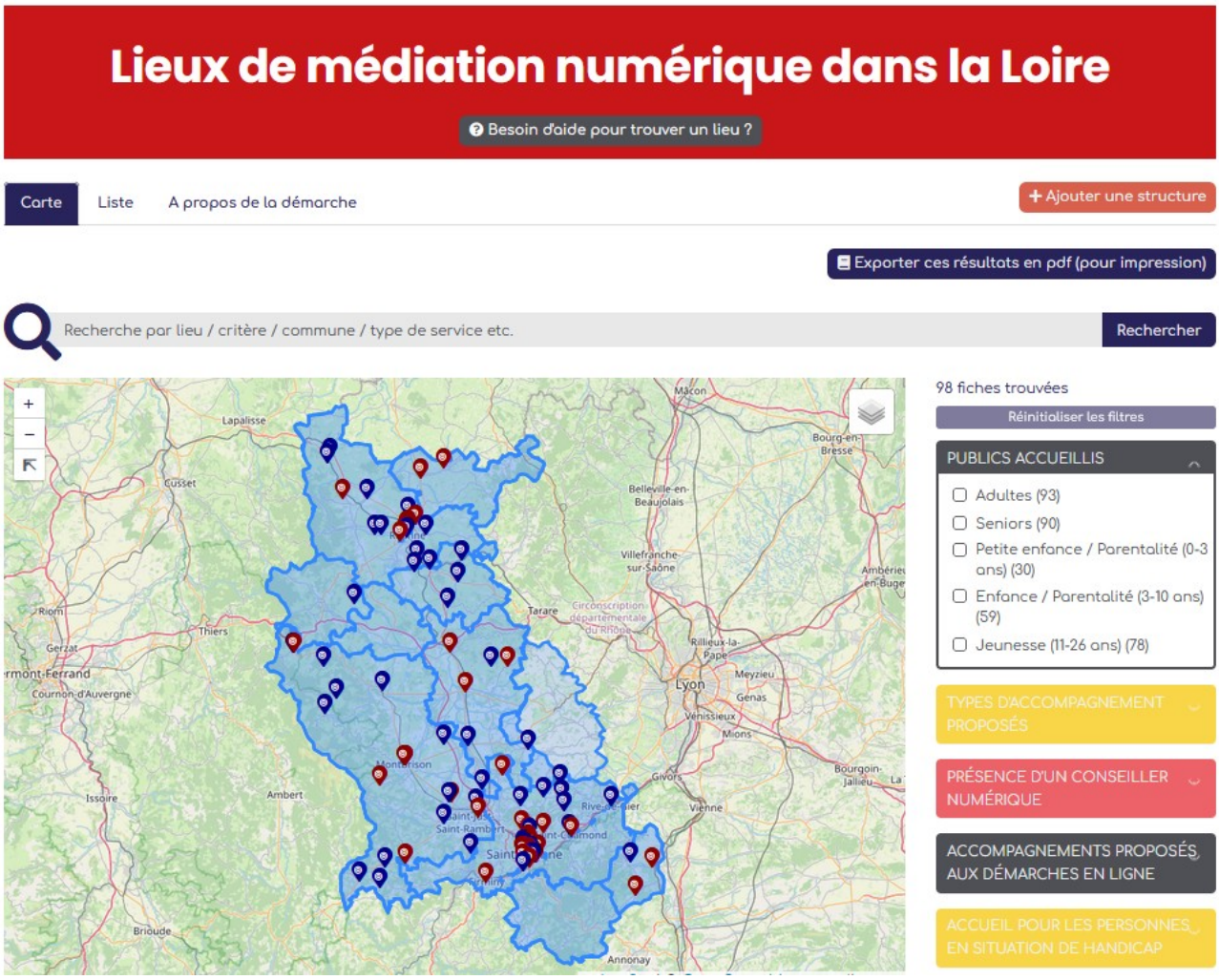

En 2022, la cartographie des espaces de médiation numérique de la Loire s'est largement développée avec 98 structures référencées et de nouvelles fonctionnalités mises en place, comme la colorisation des marqueurs permettant de voir instantanément la présence de CNFS dans les structures.
https://carto.hinaura.fr/

Les lettres d'informations

Nous animons aujourd'hui 3 Newsletters à des échelles et thématiques variées : Médiations Numériques Loire, Les Promeneurs du Net 42, Openfactory-la NL des Fablabs.
Chacune rencontre un vif succès auprès de son public cible, mais plus largement par de nombreuses personnes aux profils variés : Élus, agents de collectivités territoriales, agents d'administrations décentralisées de l'État…
C'est au total près de 30 lettres d'information par an qui circulent sur les réseaux.
Vous pouvez trouver l'intégralité de nos lettres d'informations sur notre site :
http://www.zoomacom.org/lettre-dinformation-mediation-numerique-loire/
https://zoomacom.net/wiki/?NewslettersMedNum42

Statistiques Newsletters :
Mednum 42 – 342 lecteurs
PDN42 – 216 lecteurs
OF42 – 382 lecteurs

Conduire les EPN à uniformiser leurs évaluations sur le niveau d'acculturation des usagers

Dans le cadre de la formation des Conseillers Numériques France Services, nous avons déployé plus fortement des temps de prise en main de PixOrga.

Un temps de présentation de PixOrga a été mis en place au premier semestre et nous allons essayer d'en remettre un en place en décembre.

Parallèlement, nous travaillons avec PIX à la mise en place de tutoriel sur la plateforme, nous organisons sur le mois de novembre des entretiens avec du public ligérien dans le cadre d'une recherche action avec test de la plateforme PIX, puis évaluation de différents types de tutoriel afin ce que les participants préfère.
Ce travail permettra de rendre plus attractif la plateforme PIX. En permettant au ligérien autonome dans l'accès à la plateforme de se former.

Proposer des temps de rencontre aux Tiers-Lieux Numériques (par exemple Fablab) du territoire afin de les inclure dans la dynamique des acteurs de la médiation numérique de la Loire

Rencontre des Tiers-Lieux Numérique - 25/01/2022

La première rencontre de l'année a été l'occasion pour les participants de faire un échange de pratique sur leur utilisation du logiciel de modélisation Freecad.

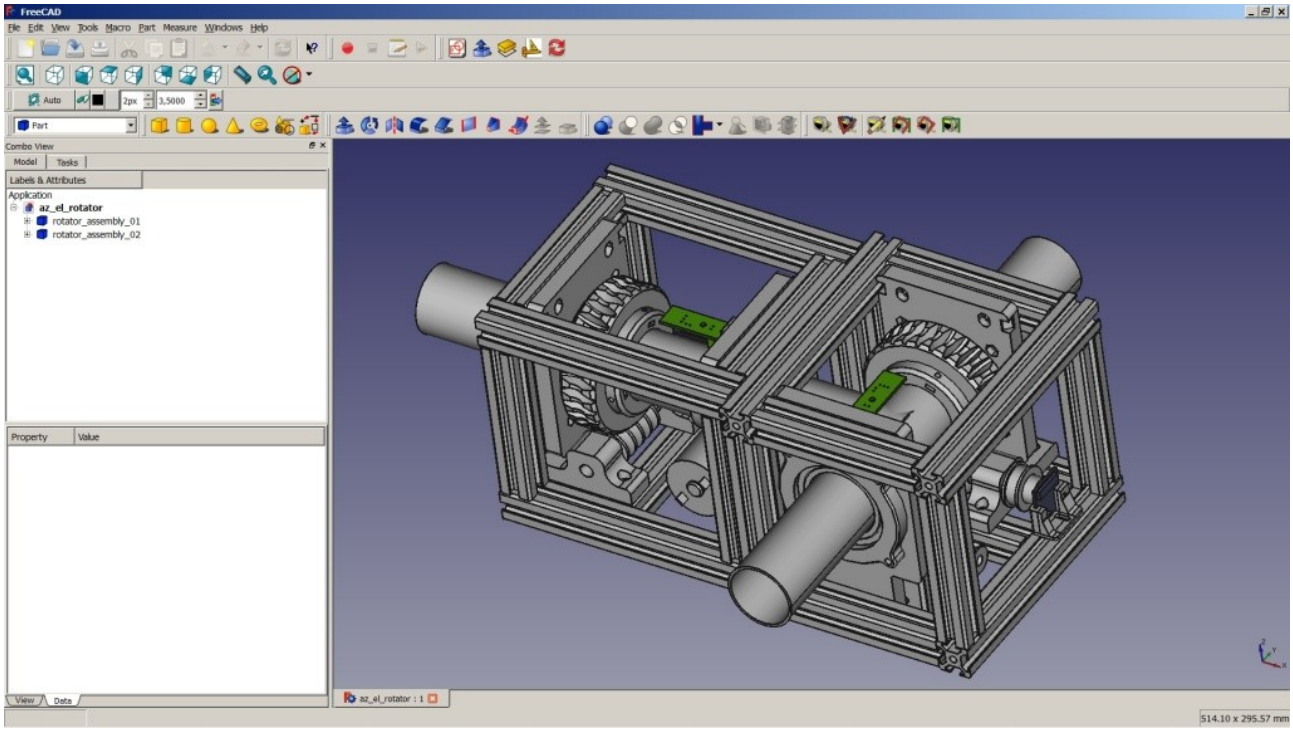

Rencontre des Tiers-Lieux Numérique - 05/07/2022

Cette deuxième journée d'échange de l'année a permis de travailler à la mise en place dans les Tiers-Lieux Numérique du réseau des OpenBadges, sorte de badges d'accès aux machines permettant de certifiés le niveau de compétences de l'utilisateur. Ainsi que de travailler sur la cartographie des tiers-lieux numérique de la Loire : https://zoomacom.net/wiki/?CartoEspacesDeFabNum
Elle en est encore à ces débuts, car nous testons actuellement le modèle de données.

Rencontre départementale des Tiers-Lieux Numériques 30/09/2022

Présentation du Réseau Français des Fablabs (RFFLab) :
Le projet du RFFLAB
Les outils à disposition des membres
Les groupes de travail du RFFLAB (Écologie - OpenBadge - Ressource Documentaire - International - Arts et Culture - Éducation et Enseignement supérieur - Gouvernance - Métier des labs)

Rencontre départementale des Tiers-Lieux Numériques – à Chantier Libre – 02/12/2022 (A venir)

Repair Café

Projet d'un événement fédérateur et échange sur l'animation des Repair Café

Co-animation du réseau des CNFS

Les groupes de travail CNFS Loire

CONSEILLER NUMÉRIQUE France services

FRANCE RELANCE

Accueil coordination | Groupes de travail | Ressources | Prochains événements | Carto' Loire

Objectifs : Le réseau **ligérien** de Conseillers numériques France Services pour ambition de répondre aux contextes, besoins et problématiques de manière évolutive, en déployant des actions au fil du temps.

L'année 2022 débute sous le signe de la médiation numérique avec la tenue de **3 rencontres CNFS par mois de la démarche de mise en réseau des Conseillers Numériques France Services**. Ces ateliers ont pour objectif, de formaliser les modalités de réseau, d'échanger sur les pratiques d'accompagnement, dialoguer avec d'autres Conseillers numériques Frances Services et exprimer vos attentes vis-à-vis de l'animation du réseau de Conseiller Numériques France Services.

La démarche de co-construction :

- Dans un premier temps avec les conseillers numériques du territoire pour élaborer les modalités et les outils de base de coopération en phases avec la réalité du terrain.
- Dans un second temps avec les retours d'expériences des Conseillers Numériques en formation ou en poste pour partager l'expérience de chacun et favoriser la montée en compétence
- Dans un dernier temps, proposer dans un espace de construction sur des projets en commun sur les territoires

Au delà de notre participation à la formation des CNFS, nous avons cette année travailler en partenariat avec Julien Humblot – Coordinateur départementale des CNFS à l'animation de ce nouveau réseau d'acteurs.

Vous retrouverez toutes nos participations sur le wiki : https://zoomacom.net/wiki/?MedNum42CoordoCNFS

Professionnalisation et montée en compétences des animateurs numériques

Avec notre partenaire Histya, nous avons lancé la formation Responsable d'espace de Médiation Numérique (titre professionnel de niveau Bac+2) qui est actuellement suivi par 14 médiateurs numériques répartis en deux groupes :

Nous avons assuré lors de cette formation des apports sur tous les champs de compétence de la médiation et de l'inclusion numérique.

Pour l'instant deux CNFS, on rejoint cette formation afin de validé leur CCP 2 et 3.
Un groupe démarre en janvier ou d'autre CNFS devraient participer.

Mutualisation de ressources matérielles (ordinateurs, tablettes, écran TV, mallette pédagogique...) accompagnée de séances de formation à la prise en main du matériel

Cette activité étant extrêmement chronophage il nous semblait essentiel d'en faire un retour le plus exhaustif possible.

Mallette Pédagogique Robotique - 179 j
Centre Multimédia Itinérant - 341 j
Matériel Vidéo - 52 j
Kit RetroGaming - 30 j
Pack VR et PS4 - 159j
Vidéo-projecteur - 50j
Fablab (Imprimante 3d, découpeuse vinyle, badgeuse…) – 86j

Soit 897 jours cumulé de prêt, et autant de journée d'intervention réalisée grâce à ce matériel.

Vous trouverez la liste de tous les prêt ici : https://zoomacom.net/wiki/?PretDeMateriel2022

Accompagnement de politiques publiques et Ingénierie de projets

Accompagner les services du département de la Loire dans le déploiement des PassNumérique

Nous avons participé avec vos services aux nombreuses réunions, avec le Pôle Vie Sociale (référents de parcours), Structures de médiations numériques et vos services.

Nous avons préparé certaines de ces réunions avec les agents de vos services. Enfin nous avons rencontré APTIC afin de trouver une solution au problème de labellisation des structures.

Accompagner les projets de développement de lieux de médiation numérique et d'inclusion numérique en lien avec l'AAP Loire Connect

Cette année nous avons accompagné la structuration de trois projets et esquissé des liens avec un troisième :

- Ville de **Saint-Genest-Lerpt** : Nous accompagnons depuis plusieurs mois la ville dans leur projet d'un lieu multi-services, intergénérationnel et numérique. L'accompagnement est toujours en cours, et la ville déposera sûrement une demande auprès de vos services sur l'année 2023.

- Ville de **Montrond-les-Bains** : Nous avons accompagné la ville dans la création d'un leur Tiers-Lieux Numérique en lien avec leur projet de Micro-Folies. Choix, achat et installation du matériel, ainsi que la formation des équipes à l'utilisation de celles-ci. Ces projets font suite à leur projet dans le cadre de Loire Connect.

Photo Progrès/Nouchine MAHINTACH

- Vers un accompagnement de la Ville d'**Andrézieux-Bouthéon** : Nous avons été sollicité par la ville afin de les accompagner dans la montée en compétence de leur équipe et l'évolution de leur espace. Cet accompagnement démarrera en fin d'année 2022 et se poursuivra sur 2023.

- Des liens réguliers avec la Ville de **Saint-Chamond** : Enfin nous avons maintenu de manière assez soutenu des échanges avec l'Atelier Numérique afin de les accompagner dans le déploiement de leur offre de services.

Accompagner et participer au projet « Loire Connect Days »

Nous avons participé aux réunions de travail autour du projet Loire Connect et nous participons à l'événement Parcours Digital – par l'animation de deux ateliers (robotique et dataviz) ainsi que par la formation de FaceLoire à la mise en place de notre atelier autour de la création de badges.

Aider aux déploiements de l’axe médiation numérique du STDAN

Nous avons participé au Comité territorial numérique Loire Connect du 3 mars dans le cadre de l’animation de l’atelier : **Numérique responsable** – reconditionnement : une 2ème vie pour vos équipements

Nous avons aussi participé aux deux ateliers proposés par OpenCitiz :
- Les outils de gouvernance et de communication au sein du réseau de médiation numérique ligérien
- Les nouveaux modèles économiques pour financer davantage d'actions de médiation numérique

Expérimenter une démarche autour du numérique responsable

Deux parcours ont été imaginés dans le cadre de cette démarche :

- Le parcours **grand public** : Il a été créé dans le cadre des groupes de travail du réseau MedNum42, vous trouverez le détail ici - https://zoomacom.net/wiki/?VSECloudSouverain

- Le parcours **structures** : Il a été expérimenté dans le cadre d’accompagnements DLA en lien avec France Active pour des associations et des acteurs de l’ESS de la Loire. Ce parcours vise à accompagner la transition numérique des organisations dans une démarche plus éthique et responsable - https://zoomacom.net/wiki/?NumLibre

Enfin nous avons commencé à poser les éléments d'une expérimentation d'une filière de reconditionnement à l'échelle du département de la Loire en partenariat avec Envie Loire et l'ACI de Montaud.
De plus nous avons mené une action avec Weeefund et SEM sur le sujet de la formation et de l'équipement de personnes en insertion.

Assurer la promotion de la plateforme de stage

Nous avons assurer une communication en Janvier, en Juin et nous en prévoyons une en décembre. Pour cette communication nous nous appuyons sur notre réseau de Promeneurs du Net afin de toucher directement les jeunes avec lesquels ils sont en contact.

Comme prévu, en décembre, nous mettrons à disposition de la plateforme une vidéo de promotion des métiers de la médiation numérique.

Accompagner la volontaire de la SMAP sur les animations numériques qu'elle propose

Nous avons répondu au sollicitation de vos services sur ce sujet par l'envoi de ressource d'animation.

Veille sur les politiques nationales et régionales d'inclusion et de médiation numérique

Être le représentant des acteurs de la MedNum42 à l'échelle régionale et nationale et Assurer une veille sur les innovations à tous les niveaux

En 2022 – 2023, c'est au tour de Zoomacom d'être porteur principal des actions du Hub. Cela nous donne une visibilité beaucoup plus importante et un rôle central dans le déploiement des politiques nationales.

De plus nous avons remporté l'AMI « Outiller la médiation numérique » sur une action rassemblant de nombreux hubs en France : « Le Bouquet », visant à définir l'offre de services standard des hubs en France. Ce projet nous amène à resserrer nos liens avec l'ANCT et la banque des territoires.

Enfin nous avons participé à l'événement Numérique En Communs, pris une plus grande place dans la MedNumCoop et prévoyons sur 2023 une journée régionale des CNFS.

Recherche et développement

Assurer une veille et une prospective sur les thématiques innovantes dans le domaine numérique

Comme chaque année Zoomacom a assuré une veille sur les thématiques numériques et s'est formé sur un certain nombre de thématiques :

- Écologie et numérique
- Évolution des modèles économiques – en particulier sur les question de cryptomonnaies, de NFT, et de Metaverse.
- Réalité Virtuelle
- FabLabs

Conclusion

2022 a été enfin une année « complète »!
Marquée par de belles réalisations : CNFS, Numérique Responsable…
Nous espérons que sur 2023 la dynamique des groupes de travail amenant une grande partie de la vie du réseau puisse se pérenniser.
Nous tenons a souligner le très bon travail et le plaisir que nous avons eu a travailler avec Julien HUMBLOT, Coordinateur Départemental des CNFS et toute l'équipe Transition Numérique.

Ce document présente un compte rendu fidèle, **mais non exhaustif des activités de notre association**. Une version plus complète vous sera remise à l'occasion de l'assemblée générale fin courant avril.
Vous trouverez aussi sur notre site un compte rendu mensuel de notre activité.
https://www.zoomacom.org/bilan/